Tlocrt

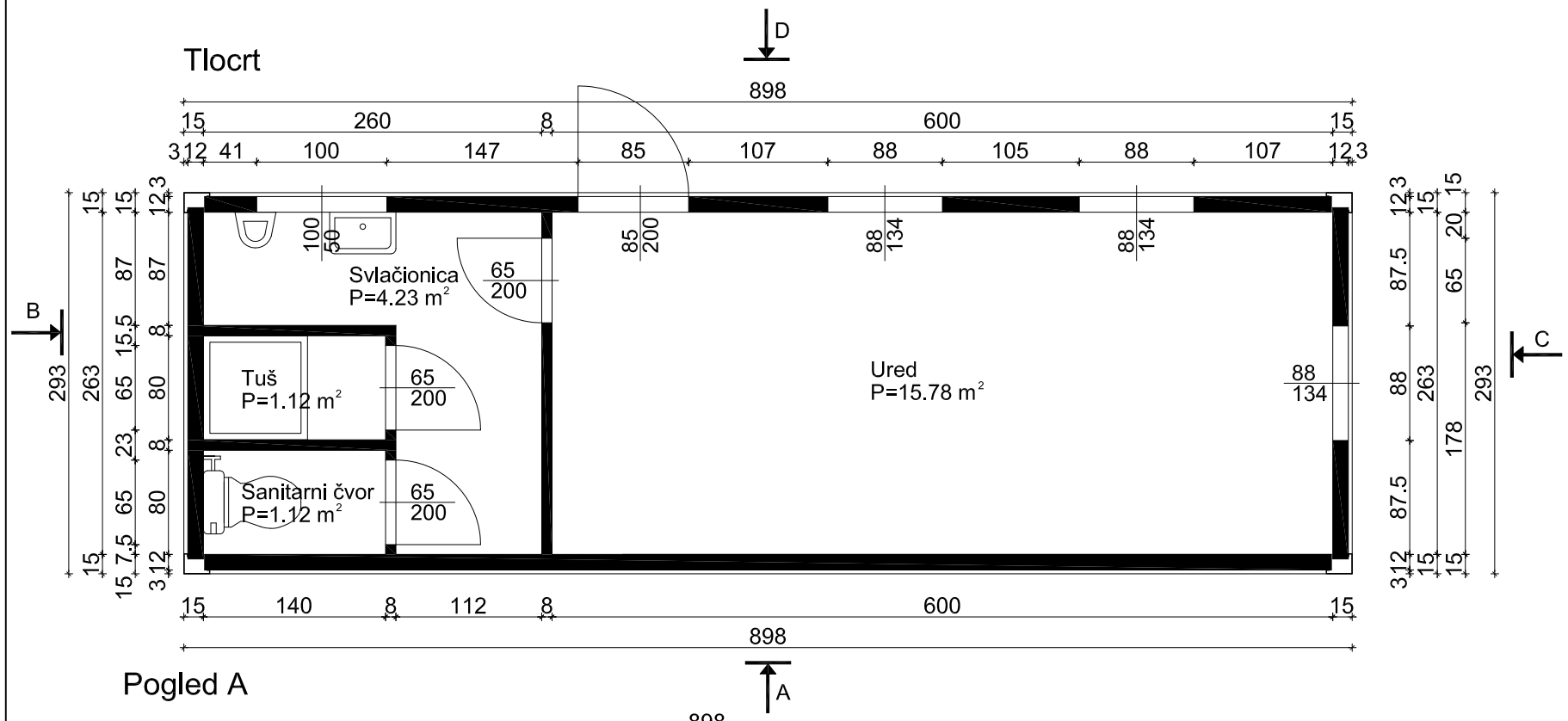

Pogled B

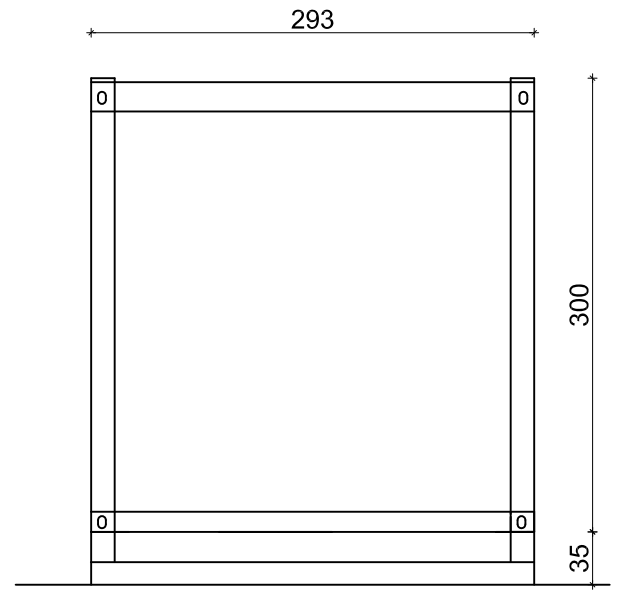

Pogled A

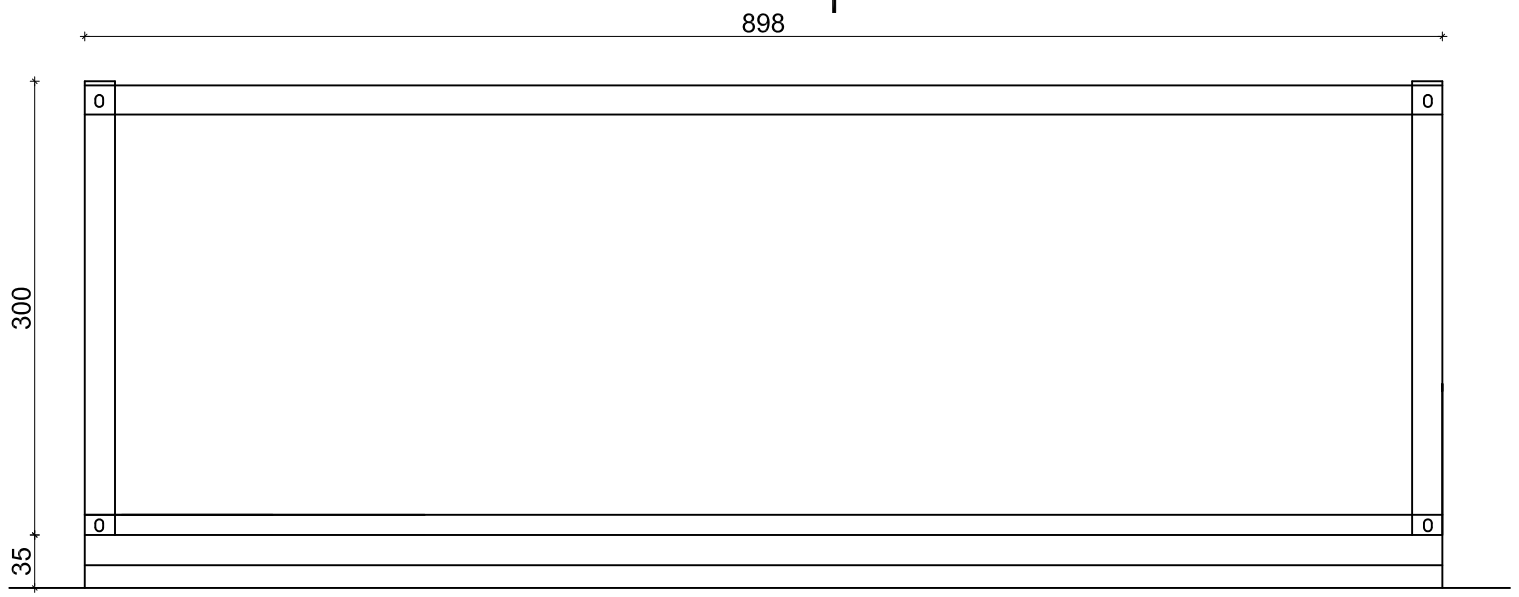

Pogled C

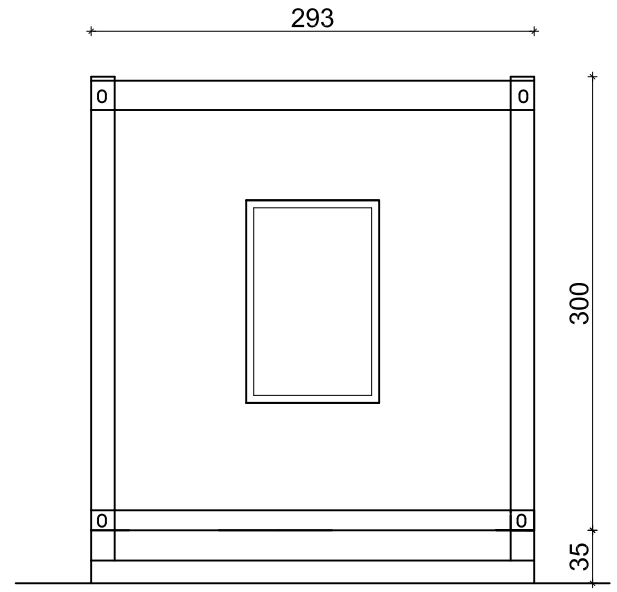

Pogled D

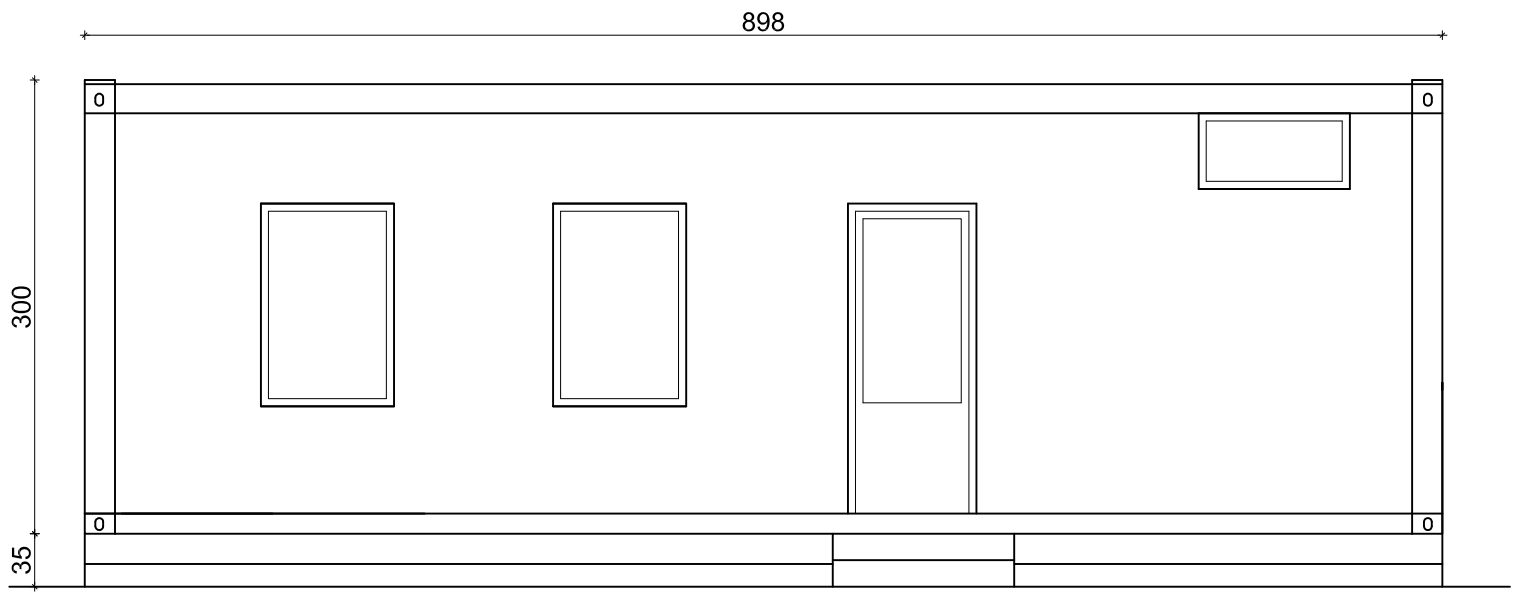

OBJEKT ZA ZAPOSLENE
TLOCRT I POGLEDI MJ 1:50

PanGeo Projekt d.o.o.
M. Haberlea 6
10 000 Zagreb
Tel: + 385 1 77 87 158
Fax: + 385 1 79 80 862
e-mail: info@pangeoprojekt.hr
web: www.pangeoprojekt.hr

PROJEKTANT:
Filip Bujan, mag. ing. aedif.

INVESTITOR: GRAD OSIJEK
Franje Kuhača 9, 31 000 Osijek

PROJEKTANT SURADNIK:
Krunoslav Ravnjak, ing. građ.
Branko Vidmar, mag. ing. aedif.

LOKACIJA: k.č.br.: 11129/3, 10684/1, 10683/8, 10686, 10685/1, 10685/2, 10685/3 i 10701/3, k.o. Osijek

GRAĐEVINA: ODLAGALIŠTE NEOPASNOG OTPADA "LONČARICA VELIKA" - GRAD OSIJEK

NAZIV MAPE: PROJEKT ULAZNO IZLAZNE ZONE, PROMETNIH POVRŠINA I UREĐENJA OKOLIŠA

SADRŽAJ: OBJEKT ZA ZAPOSLENE TLOCRT I POGLEDI

MJERILO: 1:50

VRSTA PROJEKTA:	BROJ PROJEKTA:	ZOP:	REDNI BROJ MAPE:	DATUM:	REVIZIJA:	BROJ PRILOGA:
GLAVNI GRAĐEVINSKI PROJEKT - IZMJENE I DOPUNE	10-020/15	10-005/15	3/4	siječanj 2015.	-	7